Адаптивная станция АКВАРОБОТ QB 60 (г/а 2л) UNIPUMP

Насосные станции с блоком управления (сухой ход) · Артикул 42986 · Серия Адаптивная QB

1. Обзор

Адаптивные автоматические насосные станции «АКВАРОБОТ» серии QB с гидроаккумулятором 2 литра предназначены для подачи чистой воды, не содержащей абразивных частиц и волокнистых включений, из неглубоких скважин, колодцев и других источников водоснабжения в автоматическом режиме (включаясь и выключаясь по мере расходования воды потребителем). Станции оснащены электронным блоком, который управляет работой насоса по потоку и минимальному давлению (Рмин), а также защищает насос от работы в режиме «сухого хода» и других аварийных ситуаций (падение сетевого напряжения, неправильный монтаж и т. п.).

Основные данные

Максимальная мощность, Вт	370
Максимальный напор, м	33
Максимальная производительность, м3/ч	1,8
Максимальная производительность, л/мин	30
Максимальная высота всасывания, м	5
Защита от сухого хода	да
Материал обмотки статора	Медь
Материал рабочего колеса	Латунь
Гарантия, мес	12

2. Гидравлические характеристики

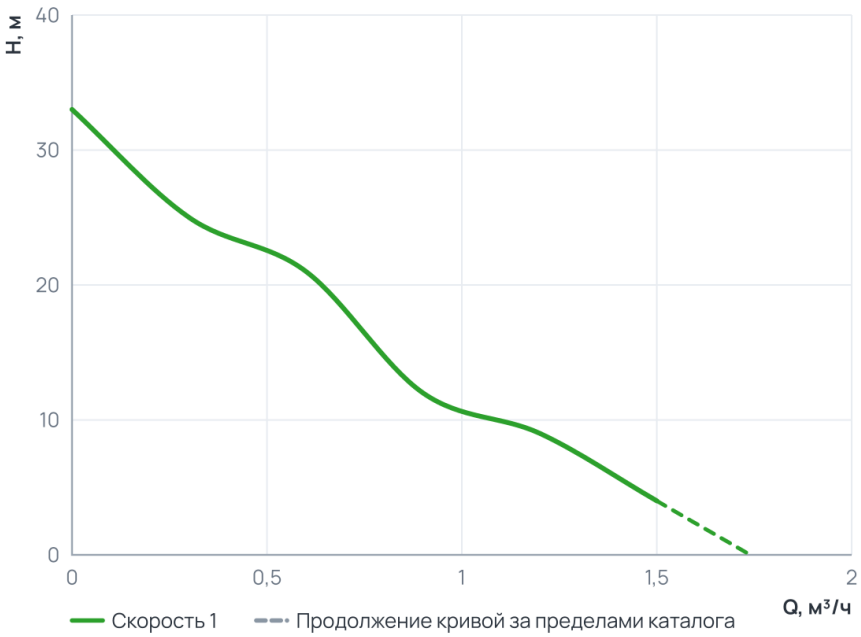

Рабочий диапазон

Подача Q	0 … 1,5 м³/ч
Напор H	4 … 33 м

Пунктир на диаграмме — продолжение кривой за пределами каталога производителя.

3. Технические данные

Общие сведения

Тип	Вихревой	Серия	Адаптивная QB
Объем бака, л	2	Гарантия, мес	12
Уровень шума, дБ	80	Объем упаковки, м3	0,043524

Гидравлические данные

Максимальный напор, м	33	Максимальная производительность, м3/ч	1,8
Максимальная производительность, л/мин	30		

Перекачиваемая среда

Максимальная температура перекачиваемой жидкости, °C	+1...+35

Материалы

Материал корпуса	Чугун	Материал мембраны	Эластичный EPDM материал
Материал обмотки статора	Медь	Материал рабочего колеса	Латунь
Материал накопительного бака	Оцинкованная сталь		

Монтаж и присоединение

Вес, кг	7,1	Длина, мм	470
Высота, мм	390	Ширина, мм	240
Длина бухты	0	Длина электрокабеля, м	1,7
Максимальная высота всасывания, м	5	Присоединительный размер вход / выход, дюйм	1"/1"

Электродвигатель

Защита от сухого хода	да	Параметры электросети	~230В; 50Гц
Максимальная мощность, Вт	370	Максимальная мощность, кВт	0,37

Управление и защита

Управление	блок ТУРБИ-М1

4. Габаритные размеры

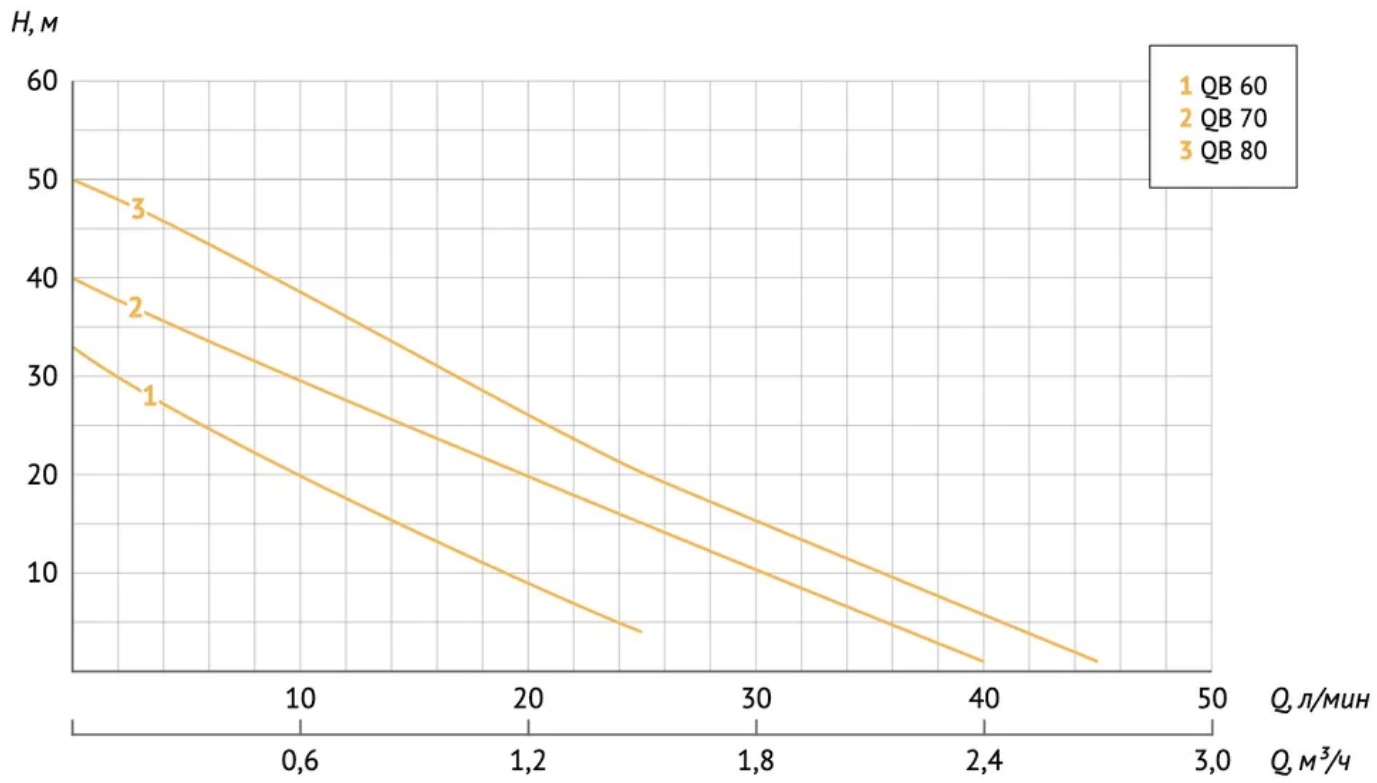

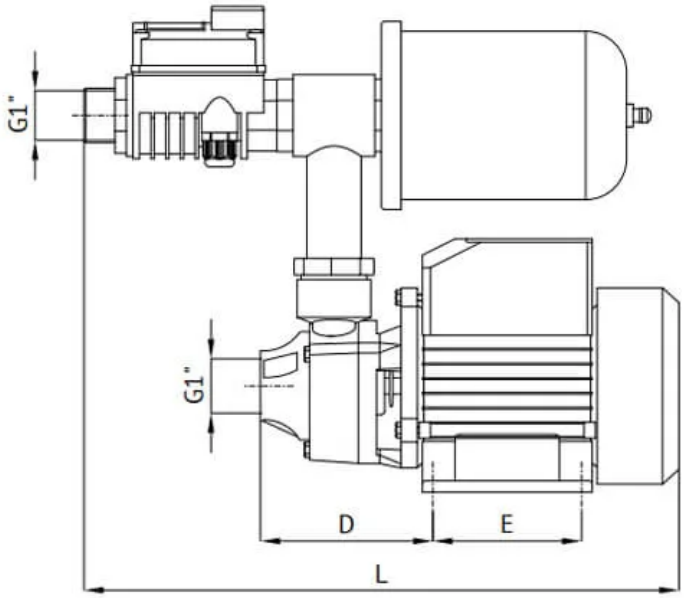

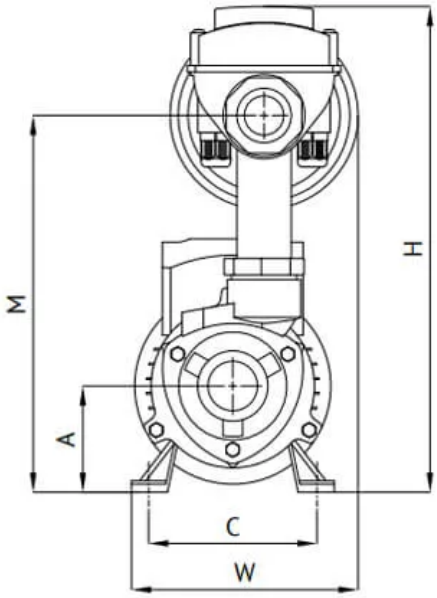

Таблица размеров

Модель	Объем бака г/а, л	Артикул	Габаритные размеры			A, мм	M, мм	C, мм	D, мм	E, мм	Размеры коробки			Вес, кг
			L, мм	W, мм	H, мм						l, мм	w, мм	h, мм	
QB 60	2	42986	375	137	305	65	235	104	105	84	470	240	390	7,5
QB 70		20026	410	140	320	70	250	110	120	88	470	240	390	10,0
QB 80		18969	410	140	320	70	250	110	120	88	470	240	390	11,0

5. Данные для заказа

Наименование	Адаптивная станция АКВАРОБОТ QB 60 (г/а 2л) UNIPUMP
Артикул	42986
Производитель (марка)	UNIPUMP
Серия	Адаптивная QB
Вид оборудования	Насосные станции с блоком управления (сухой ход)
Вес, кг	7,1
Гарантия, мес	12
Объем упаковки, м3	0,043524

6. Документация

Инструкции и паспорта

- Инструкция серия станции AUTO

Разрешительные документы

- Сертификат соответсвия 1
- Декларация о соответствии 1
- Декларация о соответствии 2

Документы прилагаются к товару — в карточке товара и в архиве документов для тендера.